FUJIFILM

FUJINON CCTV LENS

HD Vari-Focal (2.8 - 12mm)

YV4.3x2.8SA-SA2L

4.3x | Applicable camera (model) 1 2/3 1/2 1/3 1/4 | For Security

HD 3MP

Vari-Focal: VARI | Wide Angle: WIDE | Telephoto Long Focal: TELE | DC Auto Iris: DC | CS Mount: CS-mt | Metal Mount: METAL | ND Filter: ND | Long Cable: 230 | Aspherical Lens: AT | Large Aperture Ratio: F1.4

RoHS Compliant: RoHS

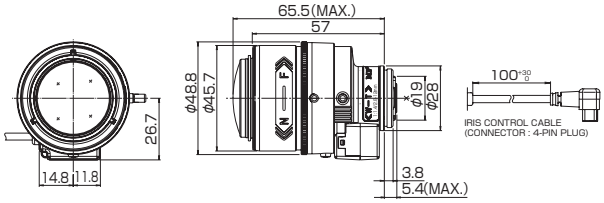

Unit : mm

YV4.3x2.8SA-SA2L			
焦距范围 (mm)			2.8 - 12 (4.3x)
光圈范围			F1.4 - T360(Equivalent to F360)
操作方式	变焦		手动
	聚焦		手动
	光圈		DC自动
视 角 (H×V) 4:3	1/3"	广角端	100°02' × 74°03'
		长焦端	23°26' × 17°36'
	1/4"	广角端	74°03' × 55°06'
		长焦端	17°36' × 13°13'
视 角 (H×V) 16:9	1/3"	广角端	109°33' × 60°80'
		长焦端	25°31' × 14°23'
	1/4"	广角端	80°56' × 44°51'
		长焦端	19°10' × 10°48'
最小物距 (From Front Of The Lens) (m)			∞ - 0.3
最小物距下的 物体大小 (H×V) (mm) 4:3	1/3"	广角端	753 × 476
		长焦端	131 × 98
	1/4"	广角端	476 × 329
		长焦端	98 × 73
最小物距下的 物体大小 (H×V) (mm) 16:9	1/3"	广角端	895 × 365
		长焦端	143 × 80
	1/4"	广角端	538 × 260
		长焦端	106 × 60
后焦距（空气换算长）(mm)			7.83
出射光瞳（从成像面）(mm)			455
过滤螺蚊(mm)			–
接口			CS
重量(g)			80
光圈线圈电阻			激励线圈 190Ω 阻尼线圈 500Ω
电流			23mA(Max.) at DC 4V
备注			• 金属接圈 当切断电源时，镜头光圈会自动关闭 YV4.3×2.8SA-SA2L：自动光圈用电缆长度为(230mm)

Wiring

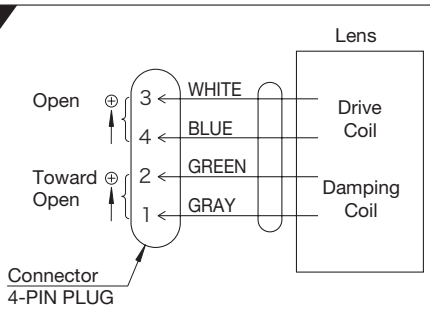

[Lens Image]

2.8mm

12mm