FUJIFILM

FUJINON CCTV LENS

Zoom (128mm)

高清标准倍率

HD17x7.5A-YN1

17x | Applicable camera (model) 1 2/3 1/2 1/3 1/4 | For Security

NEW

HD 2MP

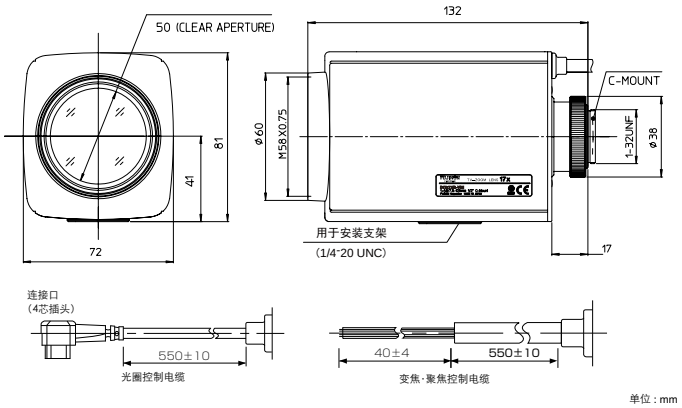

变焦 ZOOM | 电动 MOTOR DRIVE | 广角 WIDE | DC自动光圈 DC | C接口 C-mt | 金属接口 METAL | 大口径比 F1.6 | 预置 PRESET | ND滤光片 ND | RoHS认证 RoHS

HD17x7.5A-YN1			
焦 距 (mm)			7.5 - 128(17x)
光圈范围			F1.6 - T360(相当于 F360)
操作方式	变 焦		电动
	聚 焦		电动
	光 圈		DC 自动*1
视 角 (H×V) 4:3	1/2"	广角端	45°36' × 34°42'
		长焦端	2°54' × 2°12'
视 角 (H×V) 16:9	1/2"	广角端	50°12' × 28°42'
		长焦端	3°12' × 1°48'
最小物距 (From Front Of The Lens) (m)			∞ - 1.5
最小物距下的物体大小 (H×V) (mm) 4:3	1/2"	广角端	1193 × 893
		长焦端	73 × 55
最小物距下的物体大小 (H×V) (mm) 16:9	1/2"	广角端	1394 × 784
		长焦端	75 × 42
后焦距（空气换算长）(mm)			15.1
出射光瞳（从成像面）(mm)			-80.1
滤色镜螺纹 (mm)			M58 × 0.75
接口			C
重量 (g)			580
光圈线圈电阻			激励线圈 190Ω 阻尼线圈 1150Ω
电流			20mA(Max.) at DC 8V
标准配件			光圈控制电缆 10针连接接头
备注			金属接圈 当切断电源时，镜头光圈会自动关闭
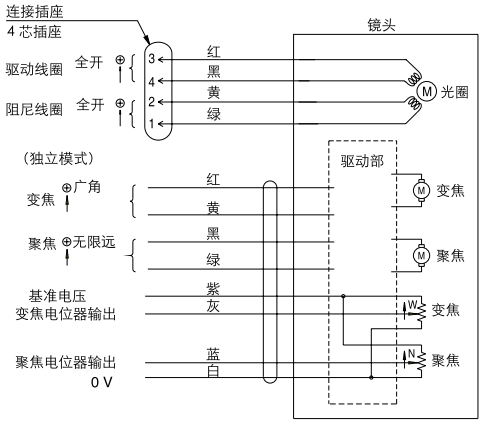
Wiring